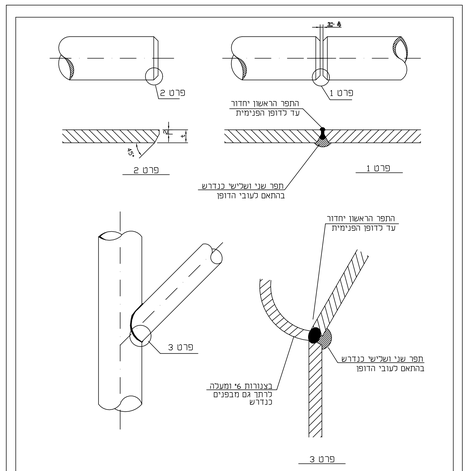

פרטי ריתוך לצנרת

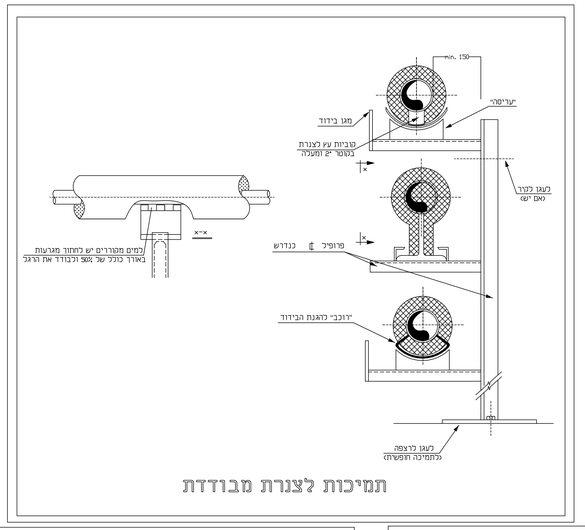

תמיכות לצנרת מבודדת

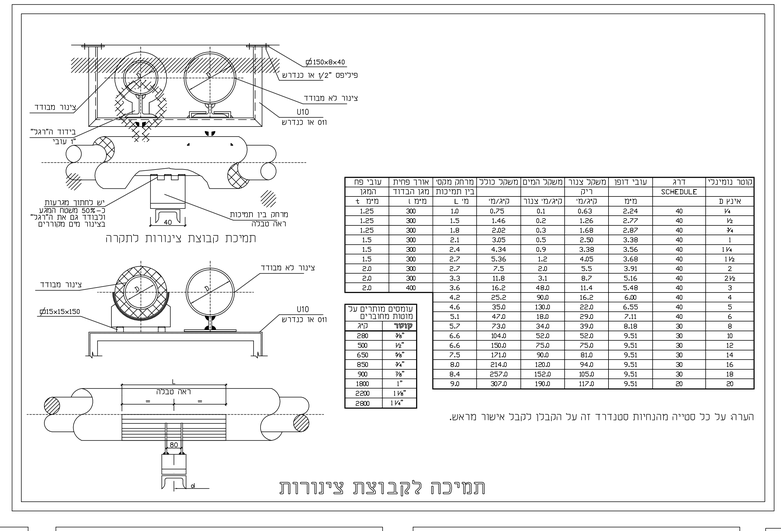

קוטר נומינלי	דרג SCHEDULE	עובי דופן	משקל צנור	משקל המים	משקל כולל	מרחק מקס.	אורך פתיח	עובי פח
						בין תמיכות	מגן הביידוד	המגן
אינץ' D		מ"מ	קג'/מ'	קג'/מ' צנור	קג'/מ'	מ' L	מ"מ t	מ"מ t
¼	40	2.24	0.63	0.3	0.93	1.0	300	1.25
½	40	2.77	1.26	0.2	1.46	1.5	300	1.25
¾	40	2.87	1.68	0.3	2.02	1.8	300	1.25
1	40	3.38	2.50	0.5	3.05	2.1	300	1.5
1¼	40	3.56	3.38	0.9	4.34	2.4	300	1.5
1½	40	3.68	4.05	1.2	5.36	2.7	300	1.5
2	40	3.91	5.5	2.0	7.5	2.7	300	2.0
2½	40	5.16	8.7	3.1	11.8	3.3	300	2.0
3	40	5.48	11.4	4.8	16.2	3.6	400	2.0
4	40	6.00	16.2	9.0	25.2	4.2		
5	40	6.55	22.0	13.0	35.0	4.6		
6	40	7.11	29.0	18.0	47.0	5.1		
8	30	8.18	39.0	34.0	73.0	5.7		
10	30	9.51	52.0	52.0	104.0	6.6		
12	30	9.51	75.0	75.0	150.0	6.6		
14	30	9.51	90.0	81.0	171.0	7.5		
16	30	9.51	120.0	94.0	214.0	8.0		
18	30	9.51	152.0	105.0	257.0	8.4		
20	20	9.51	190.0	117.0	307.0	9.0		

עומס מותרים על מוטות מיוצבים	
קג	קיפור
280	⅜"
500	½"
650	⅝"
850	¾"
900	⅞"
1800	1"
2200	1⅛"
2800	1¼"

הערה: על כל סטייה מהנחיות סטנדרד זה על הקבלן לקבל אישור מראש.

תמיכה לקבוצת צינורות

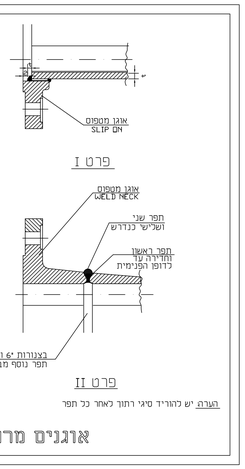

הערה: יש להוריד סיגי רתוך לאחר כל חפר

אוגנים מרותכים

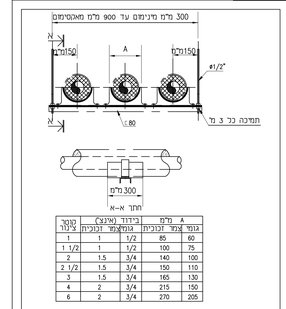

A מ"מ	ביידוד (אינצ')		קוטר צינור
גומי	צמ' זכוכית	גומי	צמ' זכוכית	
60	85	1/2	1	1
75	100	1/2	1	1 1/2
100	140	3/4	1.5	2
110	150	3/4	1.5	2 1/2
130	165	3/4	1.5	3
150	215	3/4	2	4
205	270	3/4	2	6

פרט טיפוסי לתמיכות צנרת

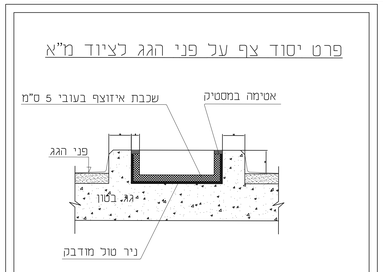

פרט טיפוסי להרכבת משאבה אופקית

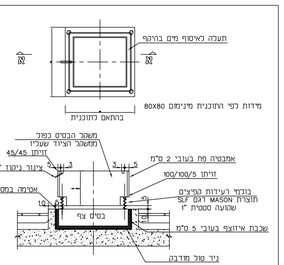

בטיס אנרגיה אנרגית למשאבות מים

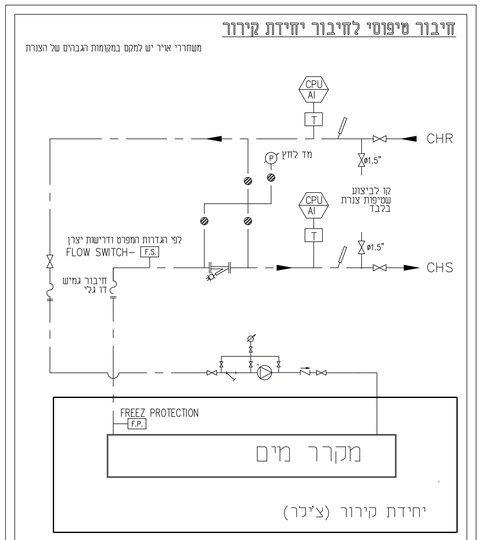

חיבור מיפוסי לחיבור יחידת קירור

משוחררי איר יש למקם במקומות הגבוהים של הצורת

פרט יסוד צף על פני הגג לציוד מ"א

מידות הציוד: A x B
מידות הבסיס: A+10 x B+10
ביצוע הבסיסים רק לאחר אישור הציוד

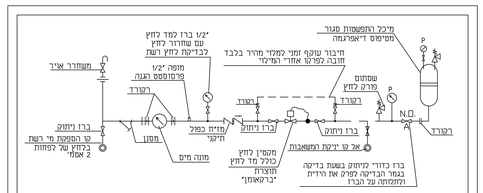

מערכת התפשטות מים קרים וחיבור למי רשת

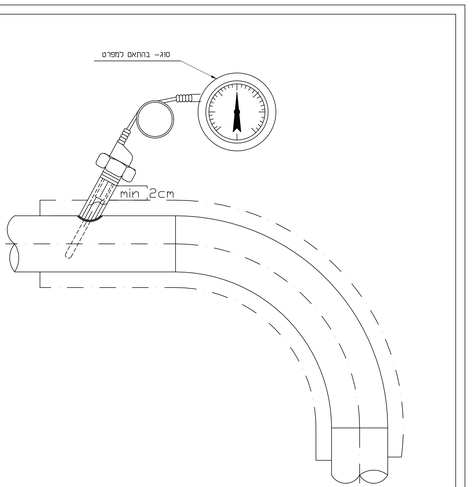

התקנת מד-חם בצינור בקוטר גדול

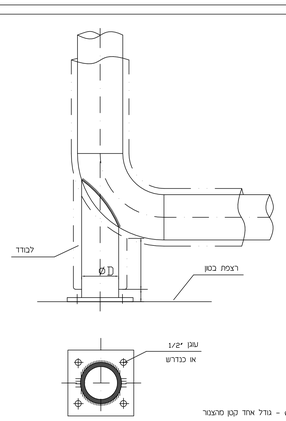

רגל נושאת לקשת צינור אנכי

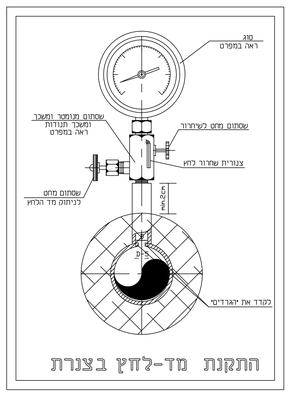

התקנת מד-לחץ בצנרת

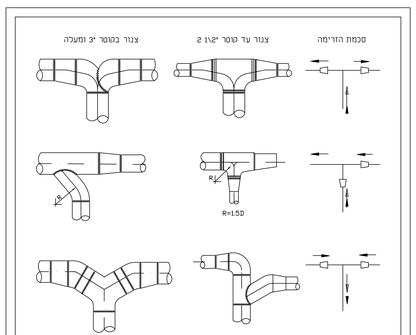

להשתמש באיזוזי צנרת מחושבים בסטייוט הנדרש.
ייצור איזוזי צנרת בשדה-רק באישור המפקח.

הסתעפויות בצנרת מים

שינוי	תאריך												
A	14.12.05												

רשימת הפצה

שינוי	תאריך	תאור
A	08.07.19	לפכרז
B	07.09.2023	לפכרז

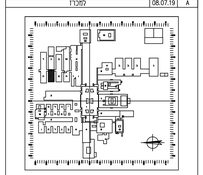

מרכז רפואי ע"ש שיבא
בית חולים תל-השומר

שם הפרויקט: **בית ביר**

שם השרטוט: **גיליון סטנדרטים צנרת**

ויסוקר שטרן בע"מ
מהנדסי יועץ אויר
רח' הברזלן 1 באר שבע 84899, טל. 08 - 665 05 82
office@vist.co.il דואר'. 08 - 665 20 47 פקס.

מס' שרטוט:	T042-B-D01
תאריך:	08.07.2019
קנ"מ:	1:50
שרטט:	אמיר
בדק:	
T042-B-D01	

הסכנון אחראי לבדיקת הנתונים והמאמתן בפועל.
על כל טעות או אי התאמה עליו להודיע למתכנן.
אין לבצוע מידות ע"י מדידה מהשרטוט.